MMG-THRB

АВЕСТА
ЛАЗЕРЫ И ОПТИЧЕСКИЕ СИСТЕМЫ

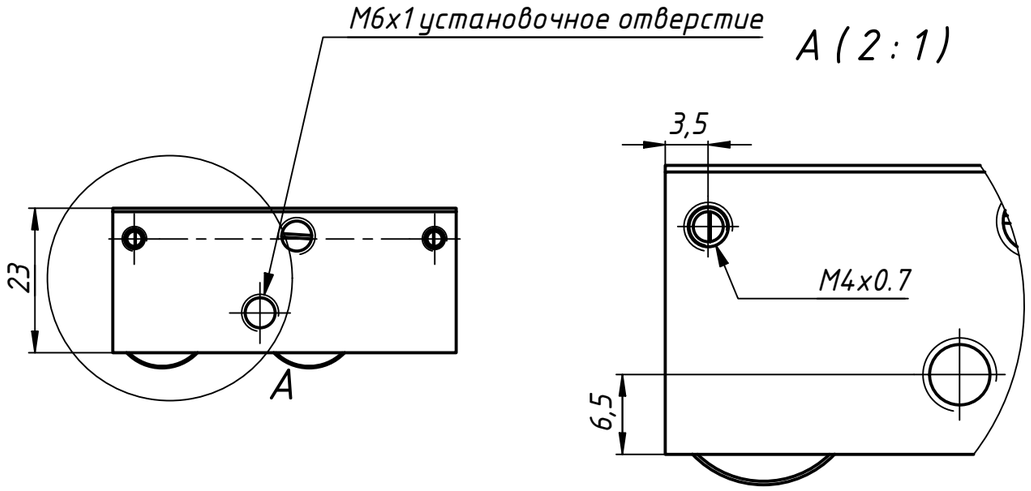

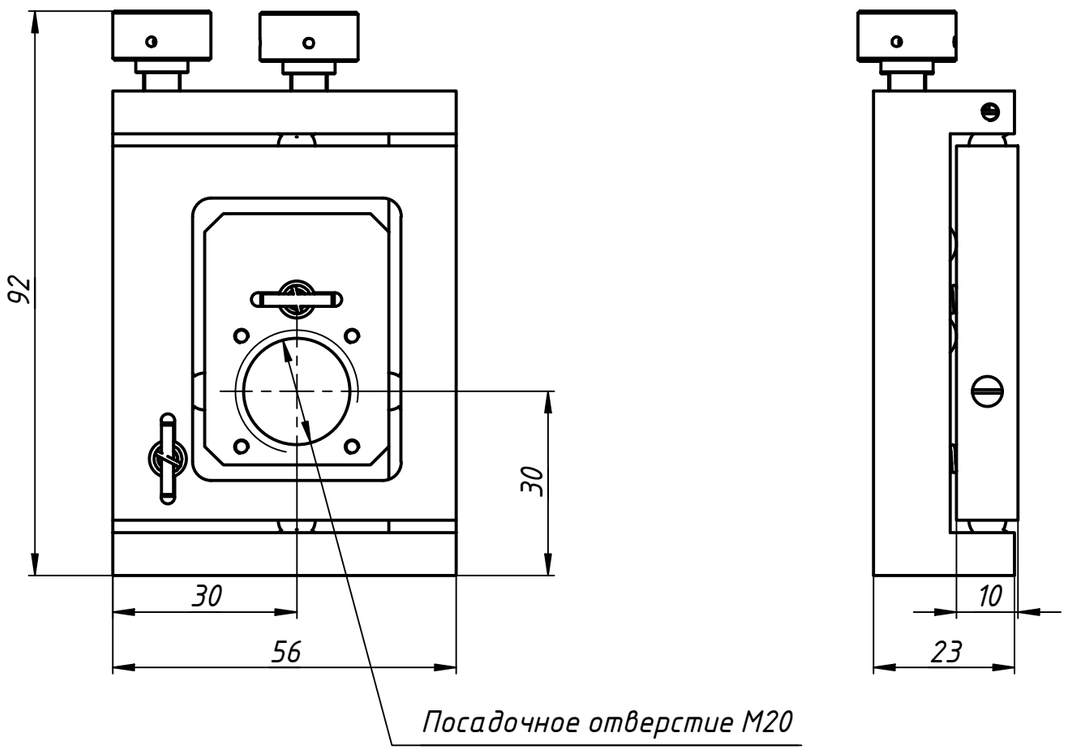

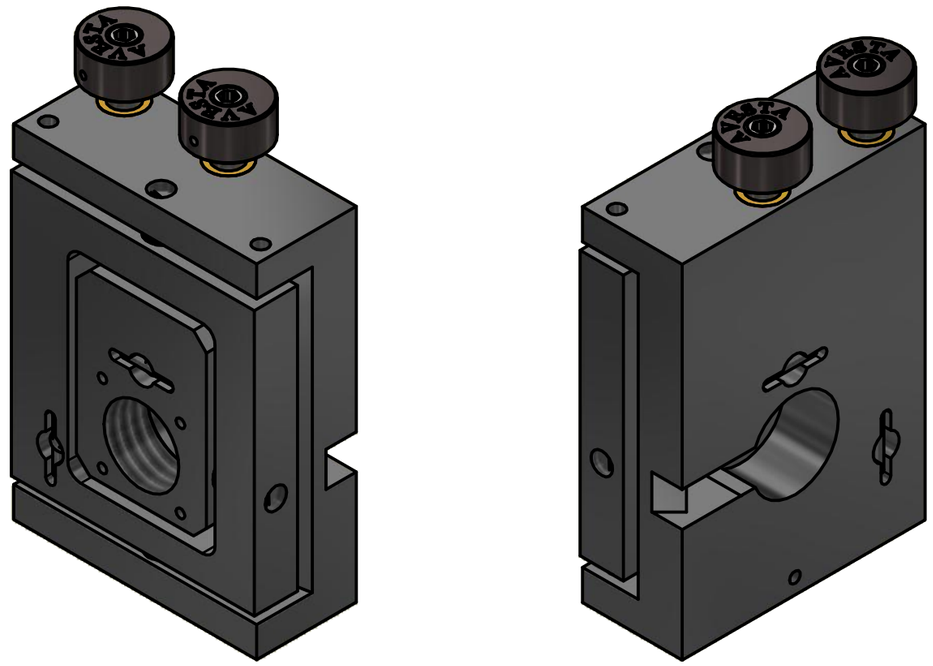

Шарнирный держатель оптики MMG-TH предназначен для установки в компактных оптических системах. Держатель осуществляет наилучшее угловое позиционирование путем применения шарнирной конструкции, которая фиксирует оптическую ось зеркала непосредственно на оси вращения. Конструкция обеспечивает точное вращательное перемещение без угловых погрешностей.

Держатель имеет две существенные особенности:

- Независимая юстировка по каждой из двух плоскостей X и Y.
- Центр зеркала сохраняет свое положение при любых юстировках.

Держатель оснащен двумя юстировочными винтами с круглыми головками FAS-B25 (MMG-TAH) или двумя юстировочными винтами с потайными головками FAS-A25 (MMG-TBH). Конструкция имеет снизу одно резьбовое отверстие M6 и два резьбовых отверстия M4 для крепления на установочный модуль MPH или опору BHR. Детали корпуса изделия изготовлены из дюраля и подвергнуты химическому чернению.

Изм.	Лист	№ докум.	Подп.	Дата	MMG-THRB		
Разраб.					Шарнирный регулируемый держатель	Лит.	Масса: 0,1 / Масштаб: 1:1
Пров.						Лист	Листов 1
Т. контр.						ООО "АВЕСТА-ПРОЕКТ"	
Нач.отд.							
Н. контр.							
Утв.							

Перв. примен. | Справ. № | Подп. и дата | Инв. № дубл. | Взам. инв. № | Подп. и дата | Инв. № подл.

Копировал | Формат А3